DN6电磁球阀22-AB-交流

Solenoid Valves

特点：

1. 安装面符合ISO 4401-AB-03-4-A
2. 阀芯机能有常开、常闭可选；
3. 电器接插头符合DIN43650；
4. 交流电源，多种电压可选择；
5. 线圈插头方向可旋转；
6. 使用A、油口。

性能参数：

1. 最高压力：35MPa（A口）；
2. 最大流量：40L/min；
3. 内泄漏量：10drops/min；
4. 最大切换频率：15000cycles/hr.

型号：

MEB06222-H-A**　　MEB06222-C-A**

机能符号：

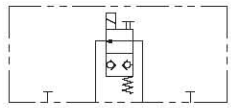

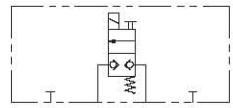
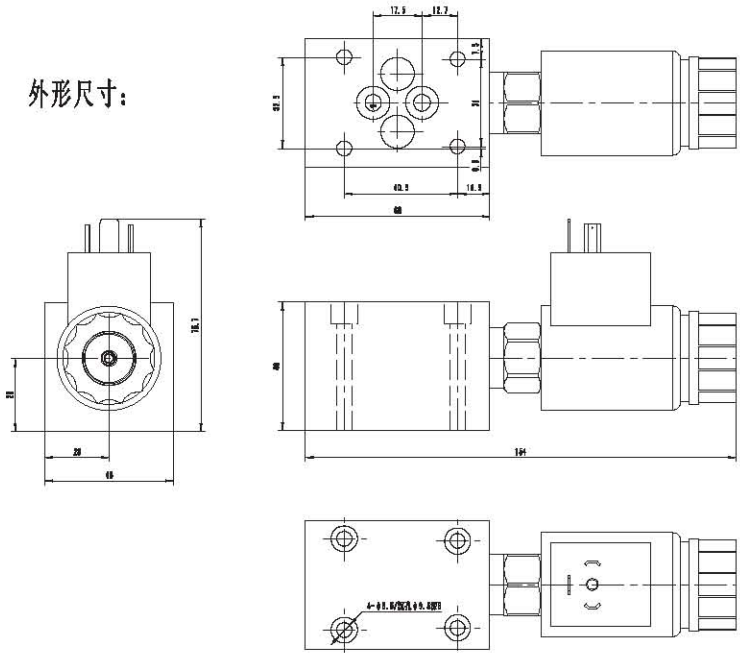
外形尺寸：